В926 39 84/2-3

0,63

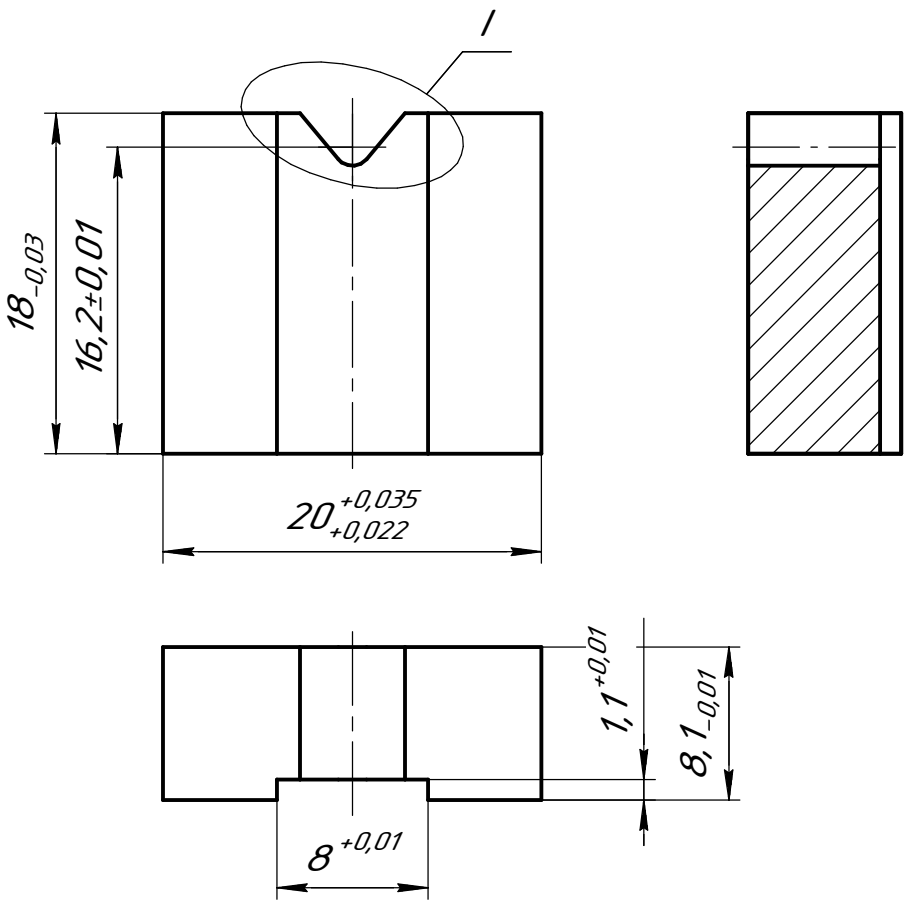


I(10:1)

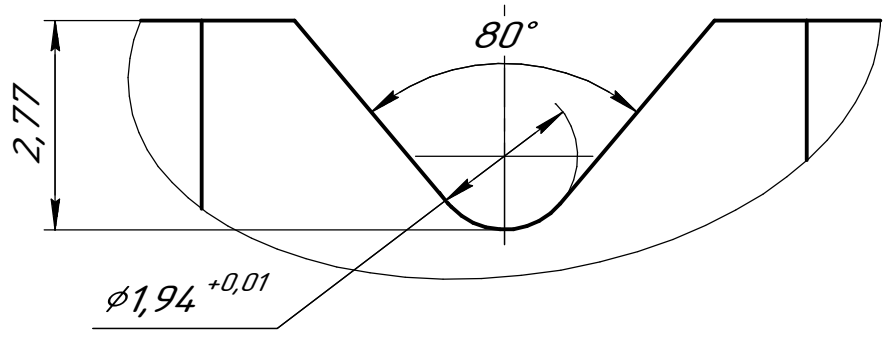


1. *Св. совместно с дет. 2; 4.
2. 57 ... 61 HRCэ.

| | | | | | | | |
|---|---|---|---|---|---|---|---|
| Изм. | Лист | № докум. | Подп. | Дата | В926 39 84/2-3 | | |
| Разраб. | | Епифанцев | /подпись/ | | Вставка | Лит. | Масса: 20,8 г | Масштаб: 2,5:1 |
| Пров. | | | | | | Лист 7 | Листов |
| Т.контр. | | | | | | | |
| Н.контр. | | | | | Сталь Х12М ГОСТ 5950-2000 | | |
| Утв. | | | | | | | |

Перв. примен. | Справ. № | Подп. и дата | Инв. № дубл. | Взам. инв. № | Подп. и дата | Инв. № подл.

Копировал Мударисова 27.08.2024 Формат А4